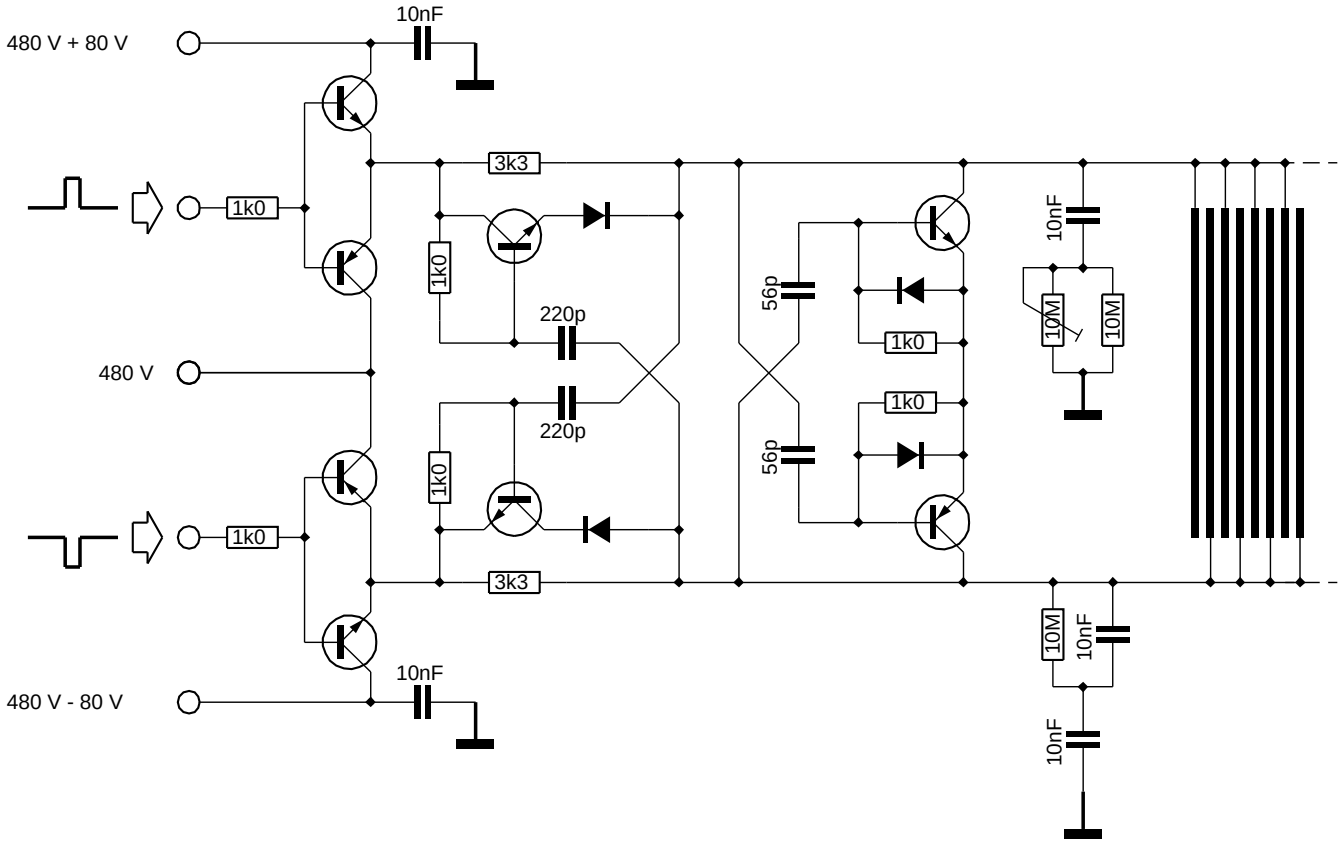
480 V + 80 V
10nF
3k3
1k0
1k0
220p
480 V
220p
1k0
1k0
3k3
480 V - 80 V
10nF
56p
56p
1k0
1k0
10nF
10M
10M
10M
10nF
10nF