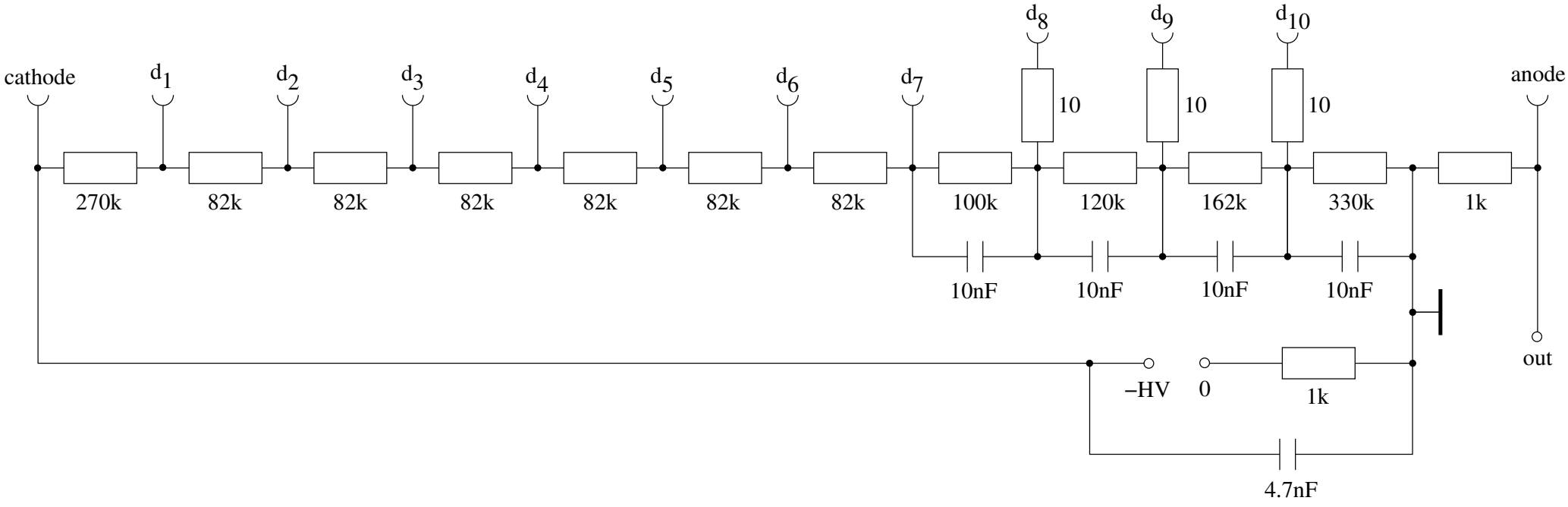Spannungsteiler