passiver Spannungsteiler

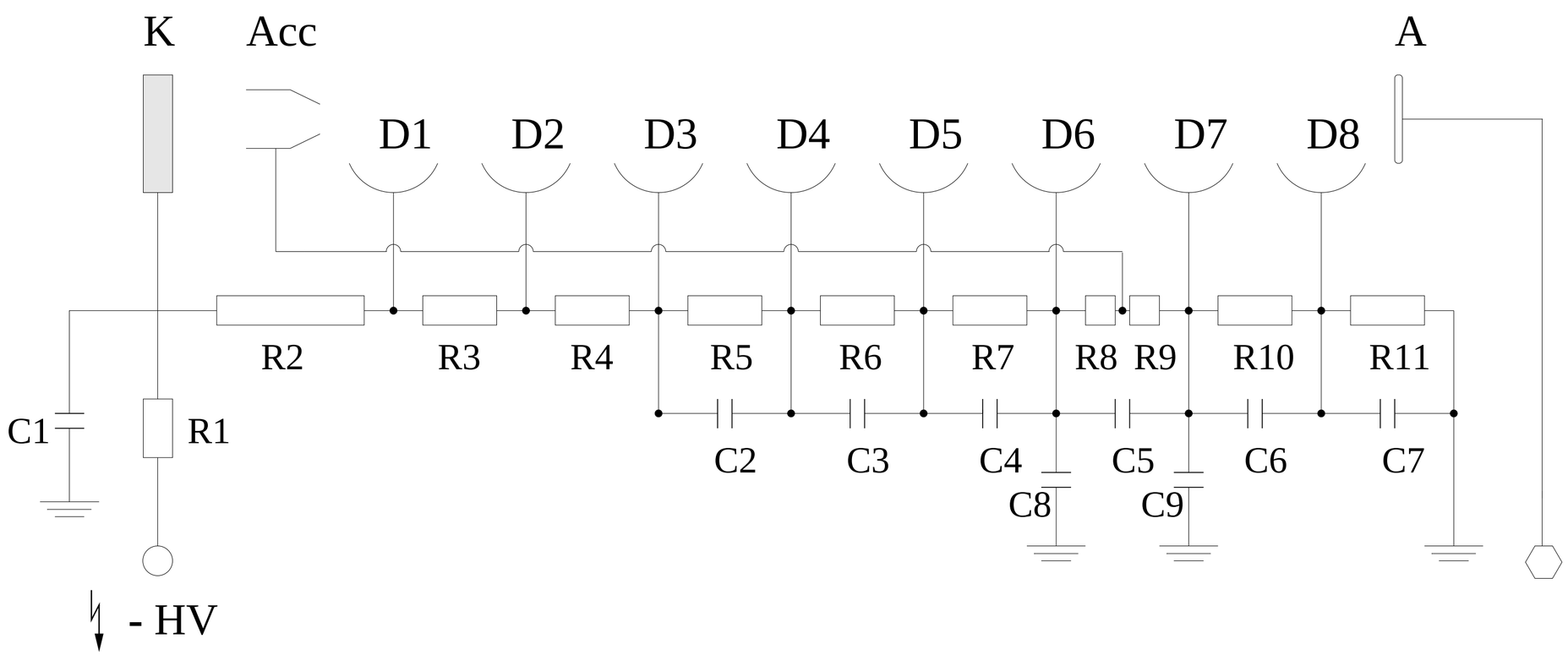

spannungsunterstützter Spannungsteiler

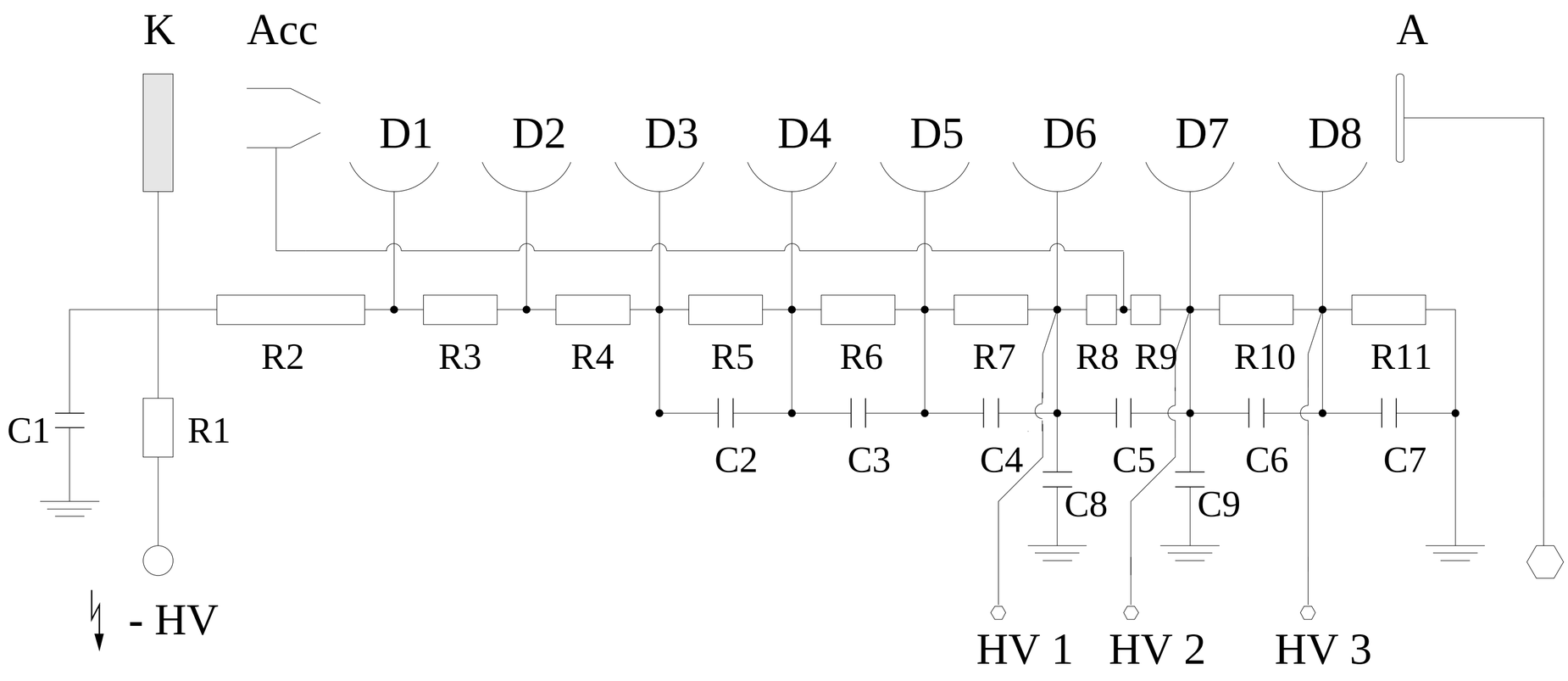
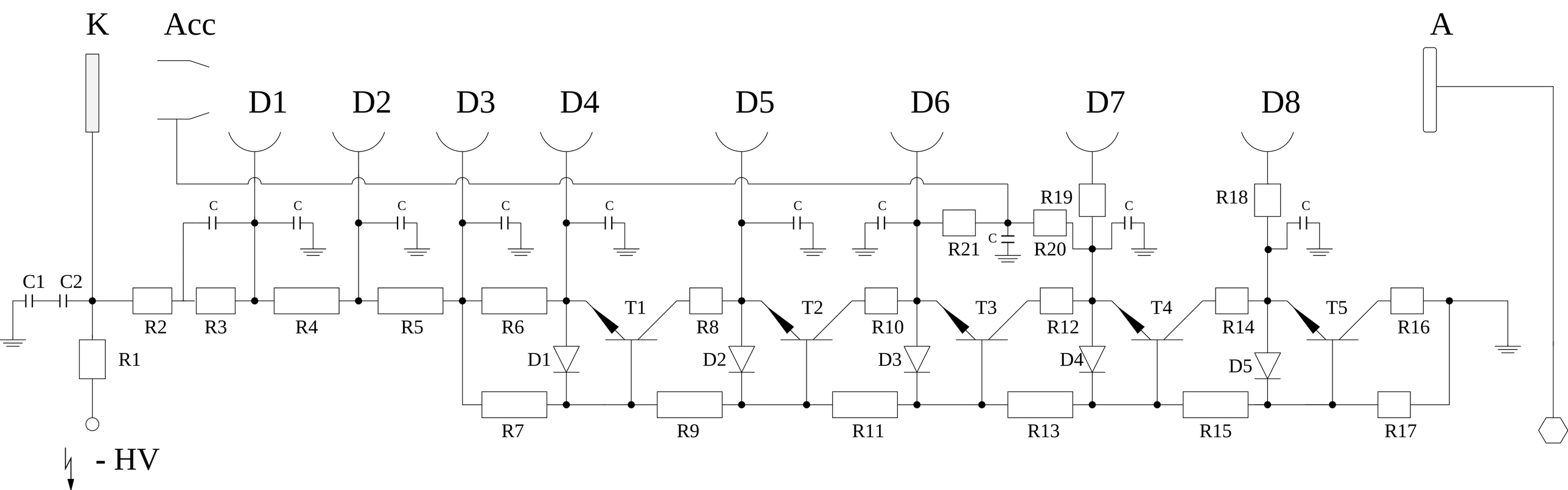
aktiver Spannungsteiler